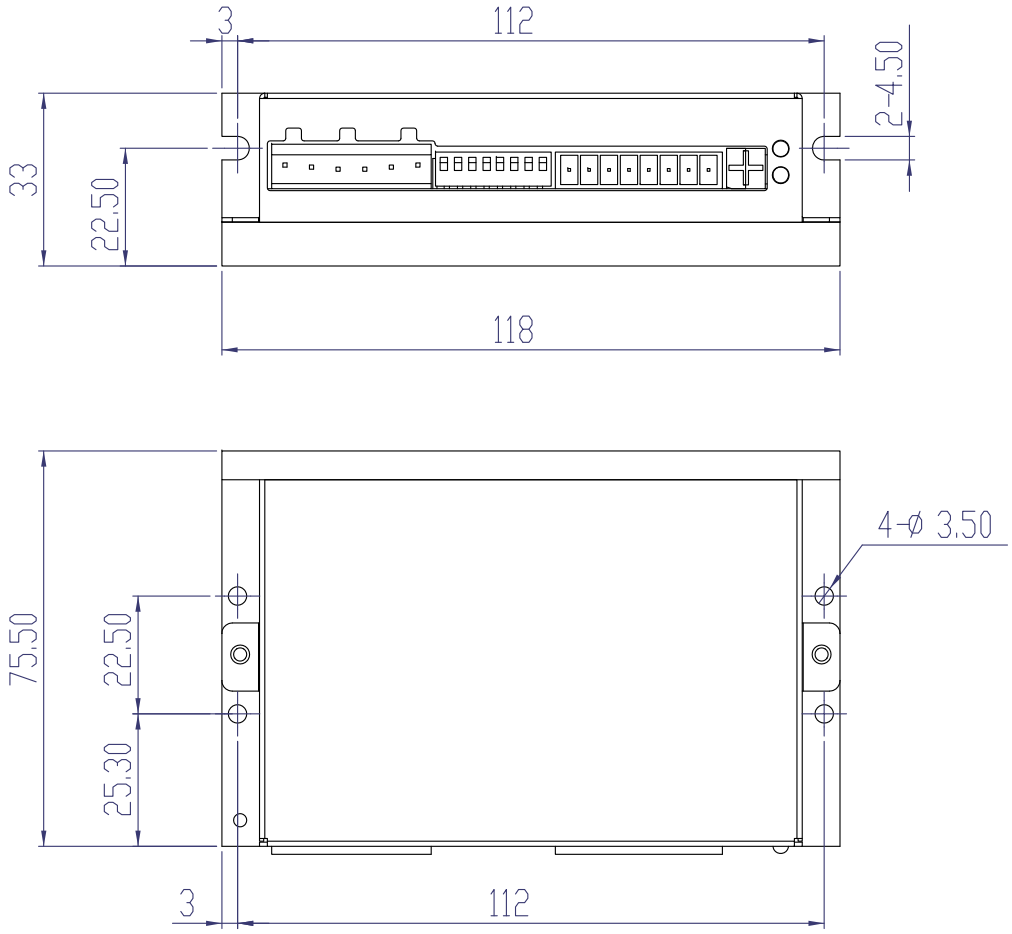

						SR8			
A0	标记	数量	更改单号		日 期		出图阶段	质量	比例
设 计				工 艺			D		1：1
标准化				审 核			第1张		共1张
校 核				批 准		上海安浦鸣志自动化设备有限公司			
				日 期					

首次使用机型

个/台